BLUEPRINT READING

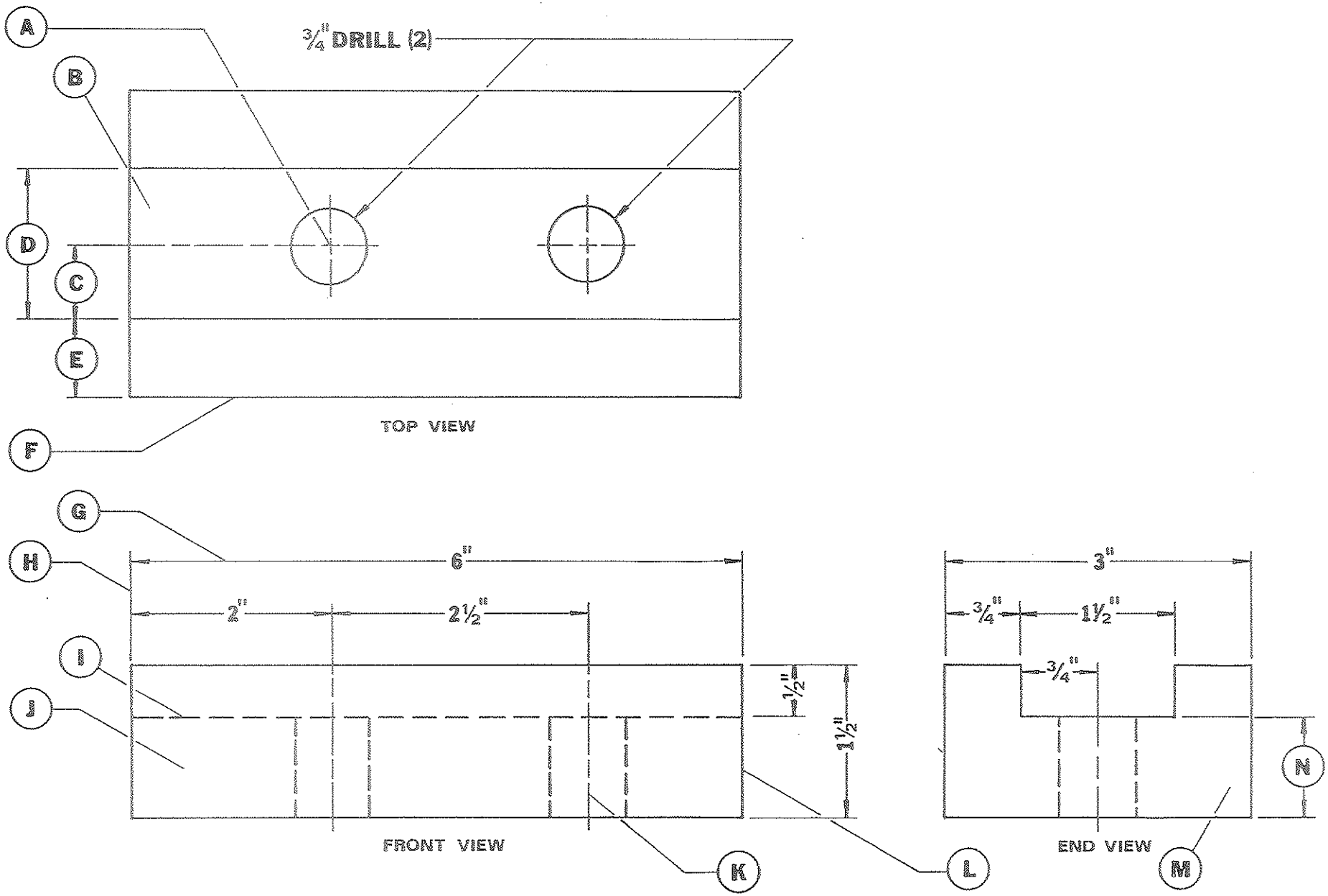

COPYRIGHT VAL PAR CORP. 1976